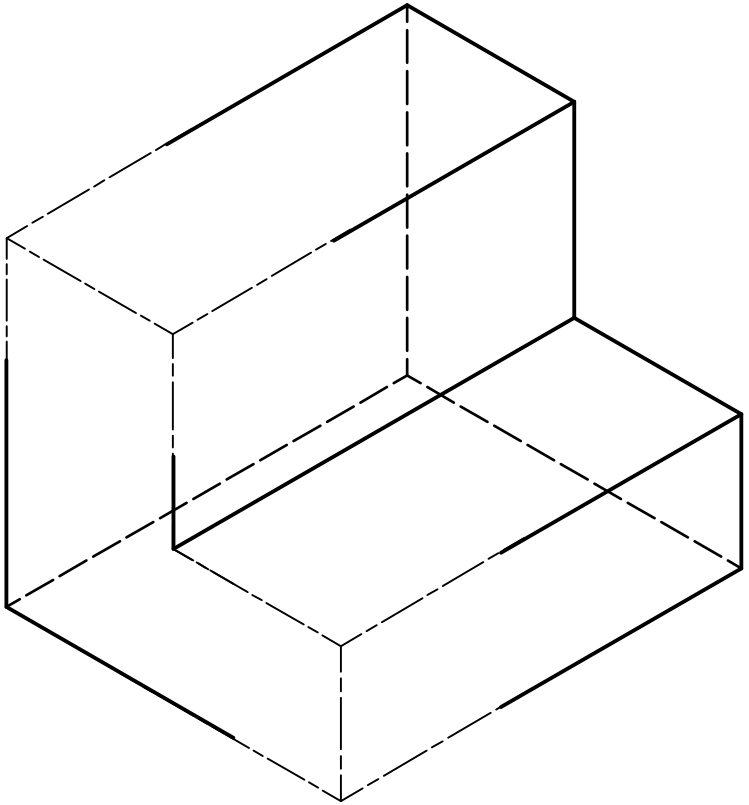

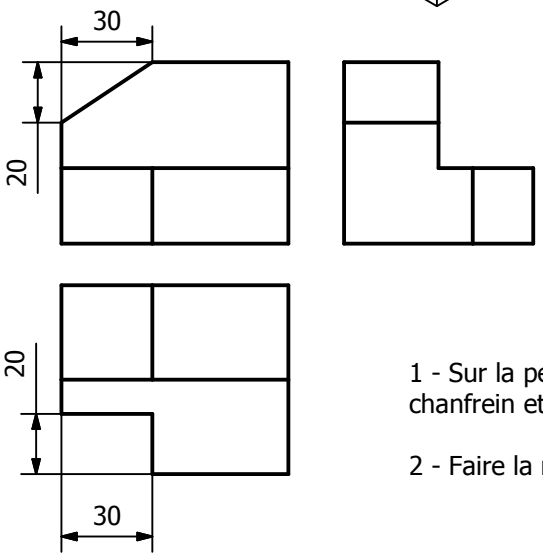

1 - Sur la perspective, esquisser le chanfrein et l'entaille définis sur les vues.

2 - Faire la mise au net.

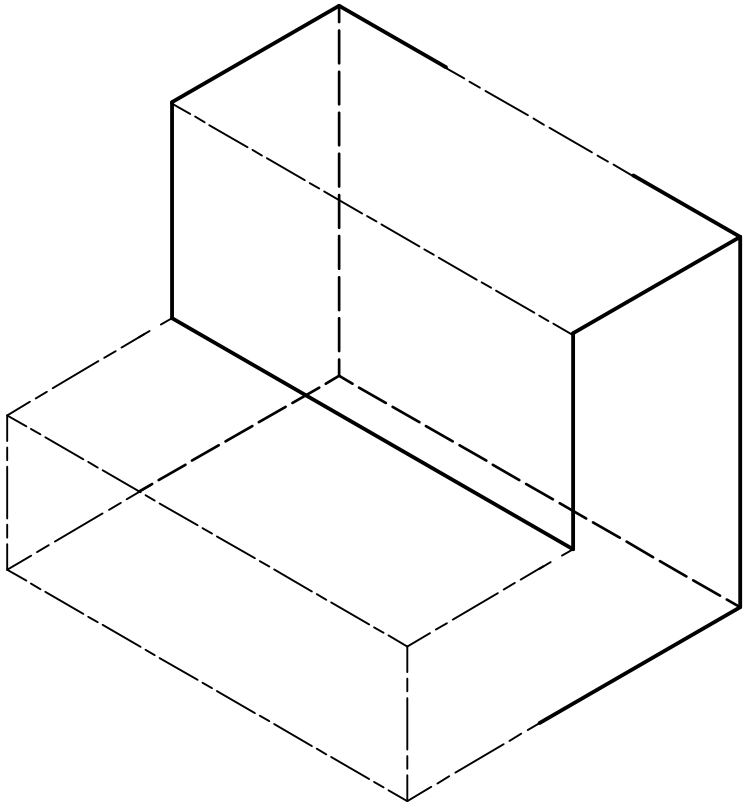

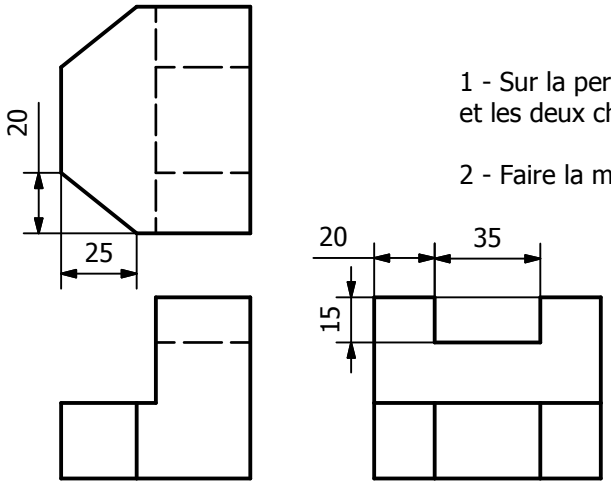

1 - Sur la perspective, esquisser la rainure et les deux chanfreins définis sur les vues.

2 - Faire la mise au net.