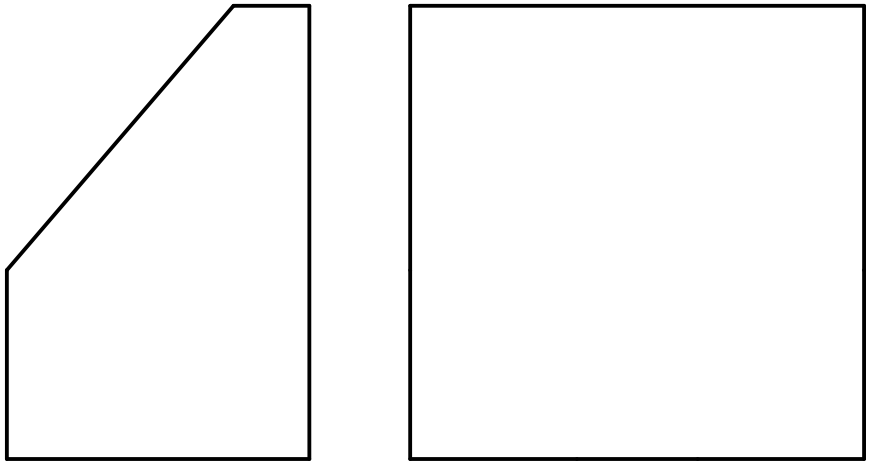

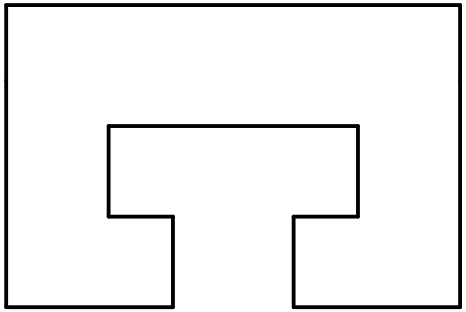

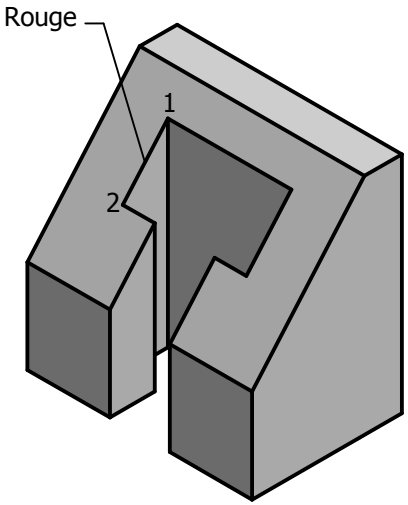

1 - Complétez les trois vues.

2 - Repassez en couleur l'arête repérée sur la perspective.

3 - Repérez les points 1 et 2 sur toutes les vues.

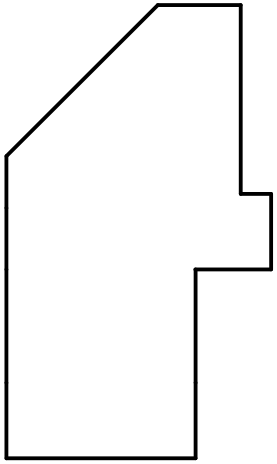

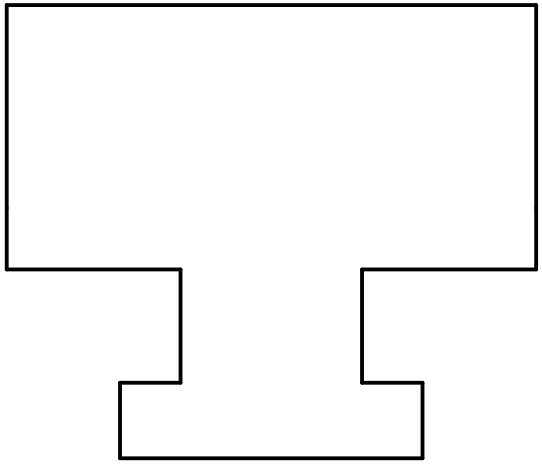

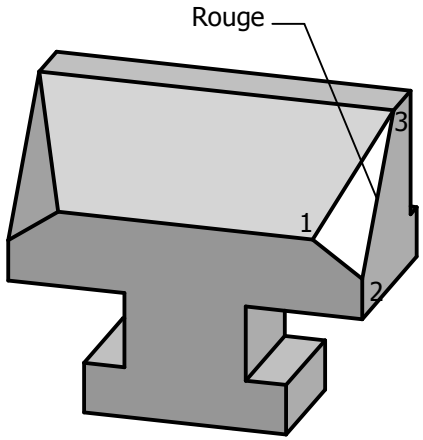

1 - Terminez les trois vues.

2 - Repassez en couleur l'arête repérée sur la perspective.

3 - Repérez les points 1, 2, et 3 sur toutes les vues.