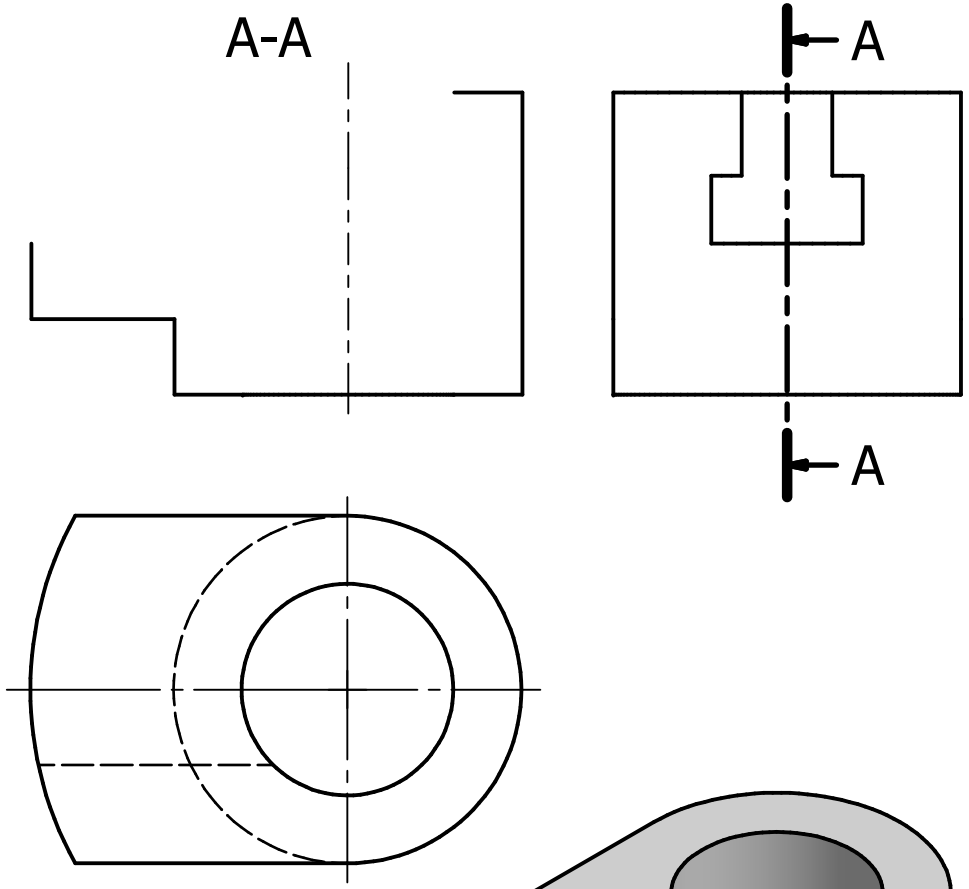

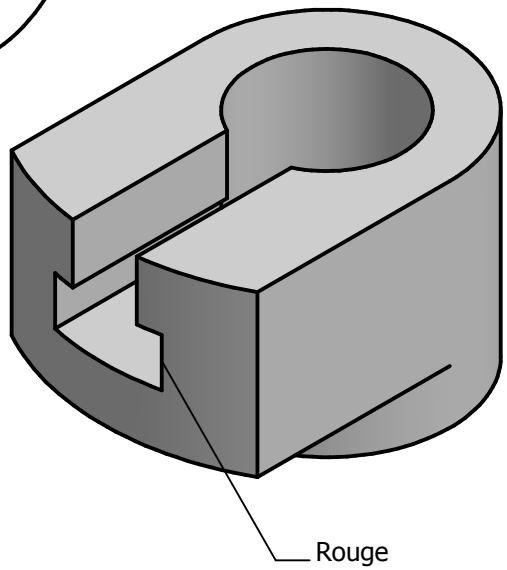

1 - Terminez les trois vues.

2 - Repassez en couleur l'arête repérée sur la perspective.

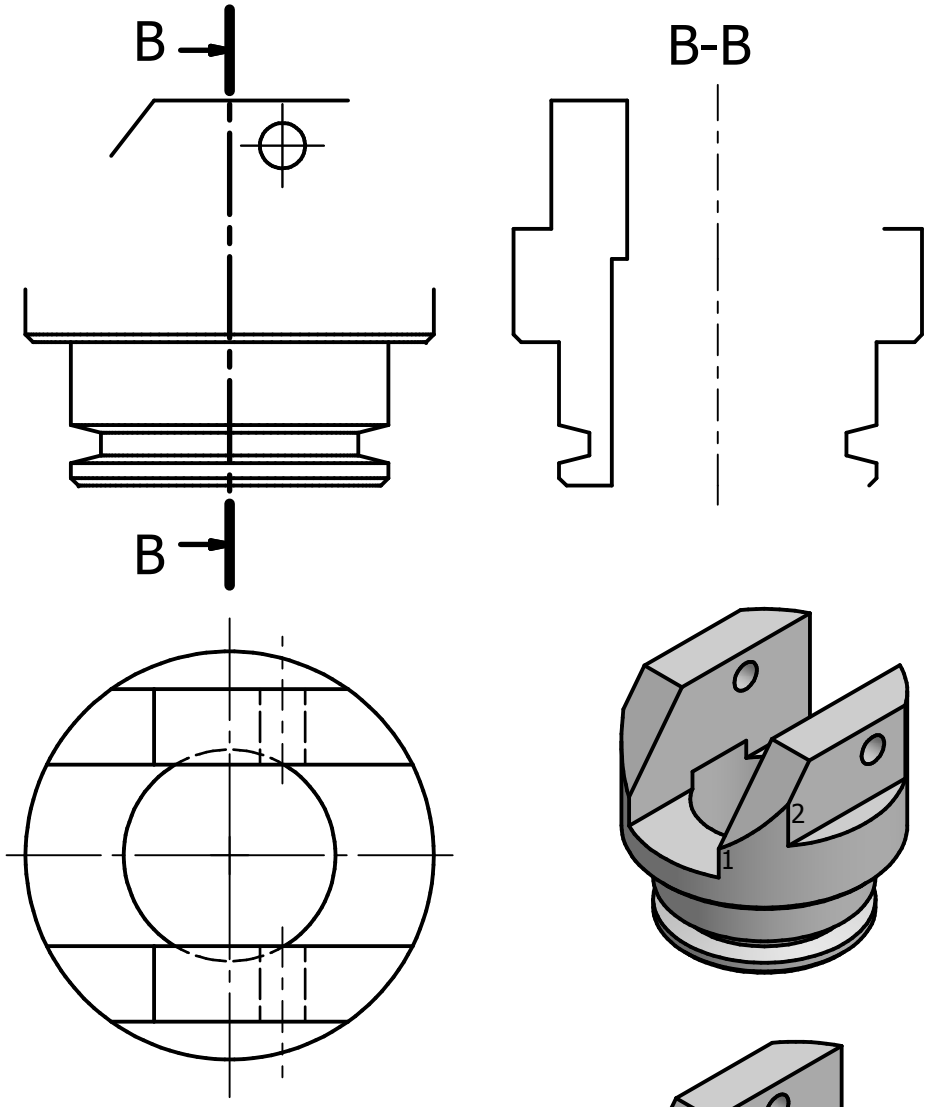

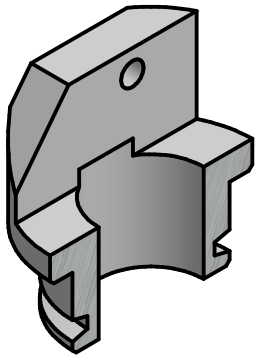

1 - Terminez les trois vues (Vue de gauche en coupe).

2 - Repérez les points 1 et 2 sur les trois vues.