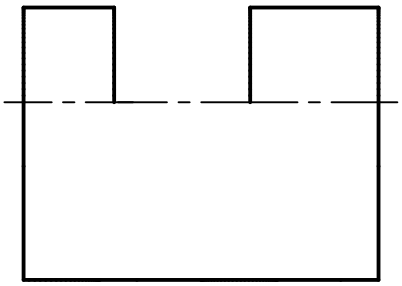

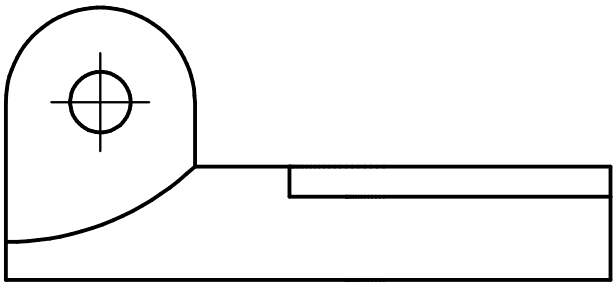

1 - Terminez la vue de droite et de dessus.

2 - Complétez la vue de face en coupe A-A.

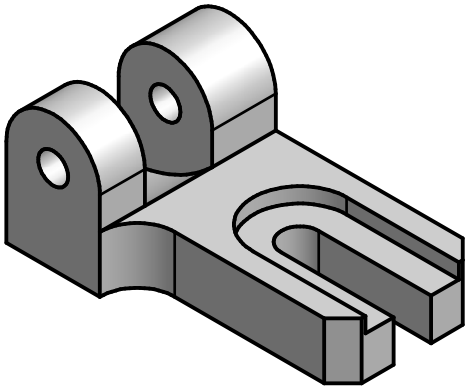

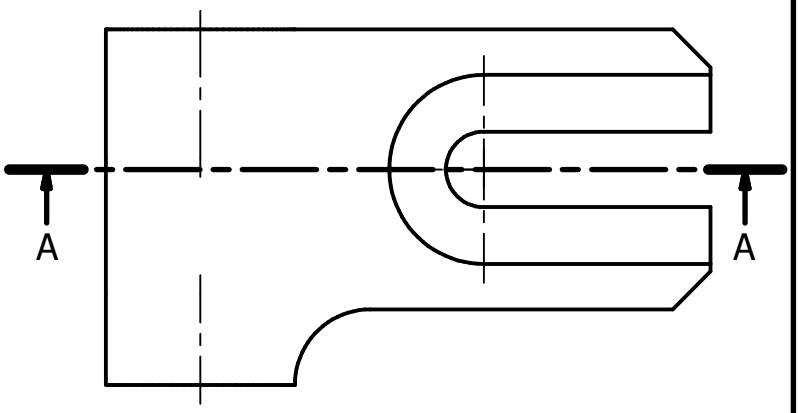


B-B

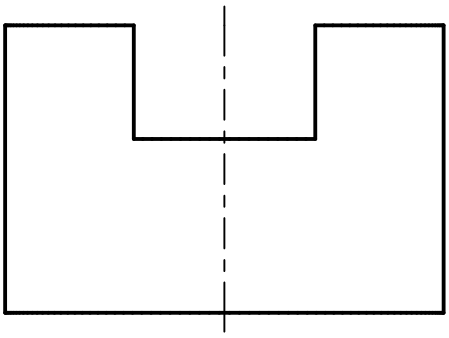

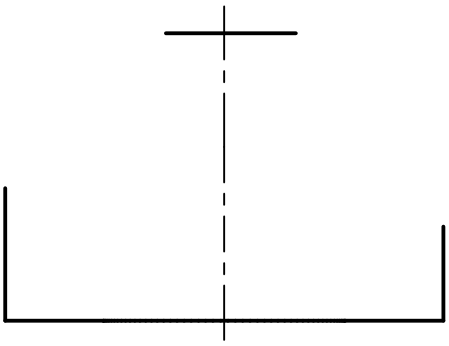

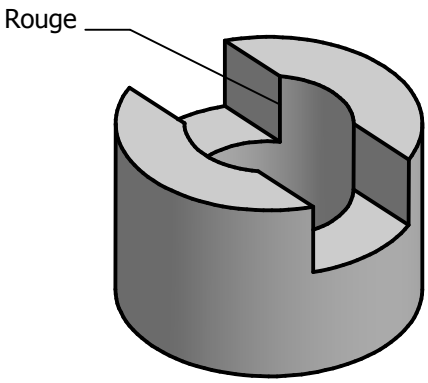


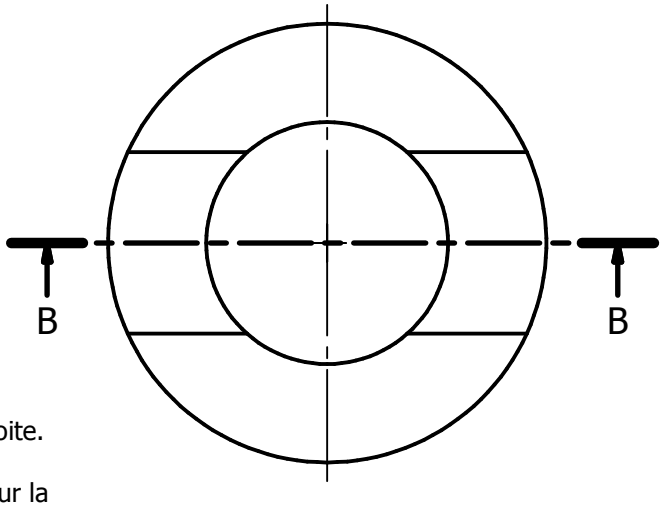


1 - Terminez la vue de face en coupe B-B, puis le vue de droite.

2 - Repassez en couleur, sur les trois vues, l'arête repérée sur la perspective.