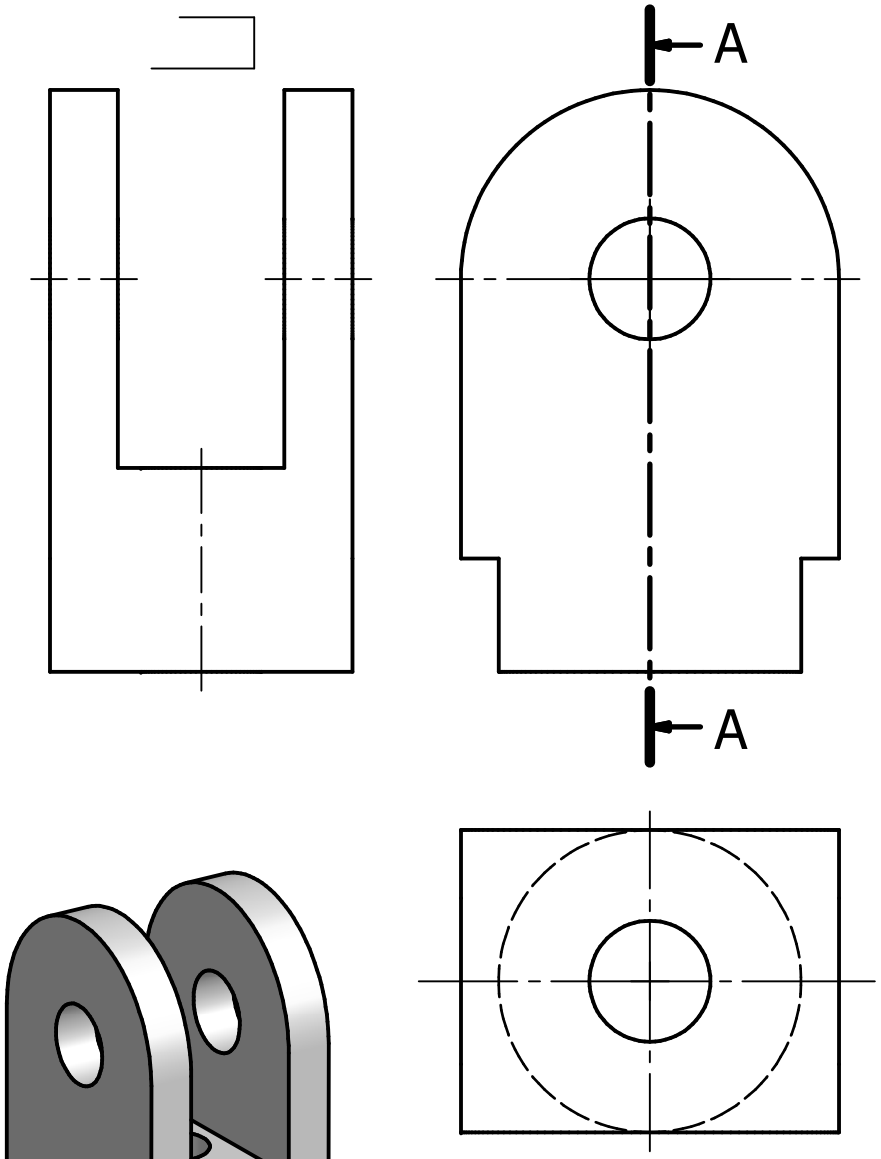

1 - Terminez les trois vues
(vue de droite en coupe.

2 - Tracez les traits d'axe.

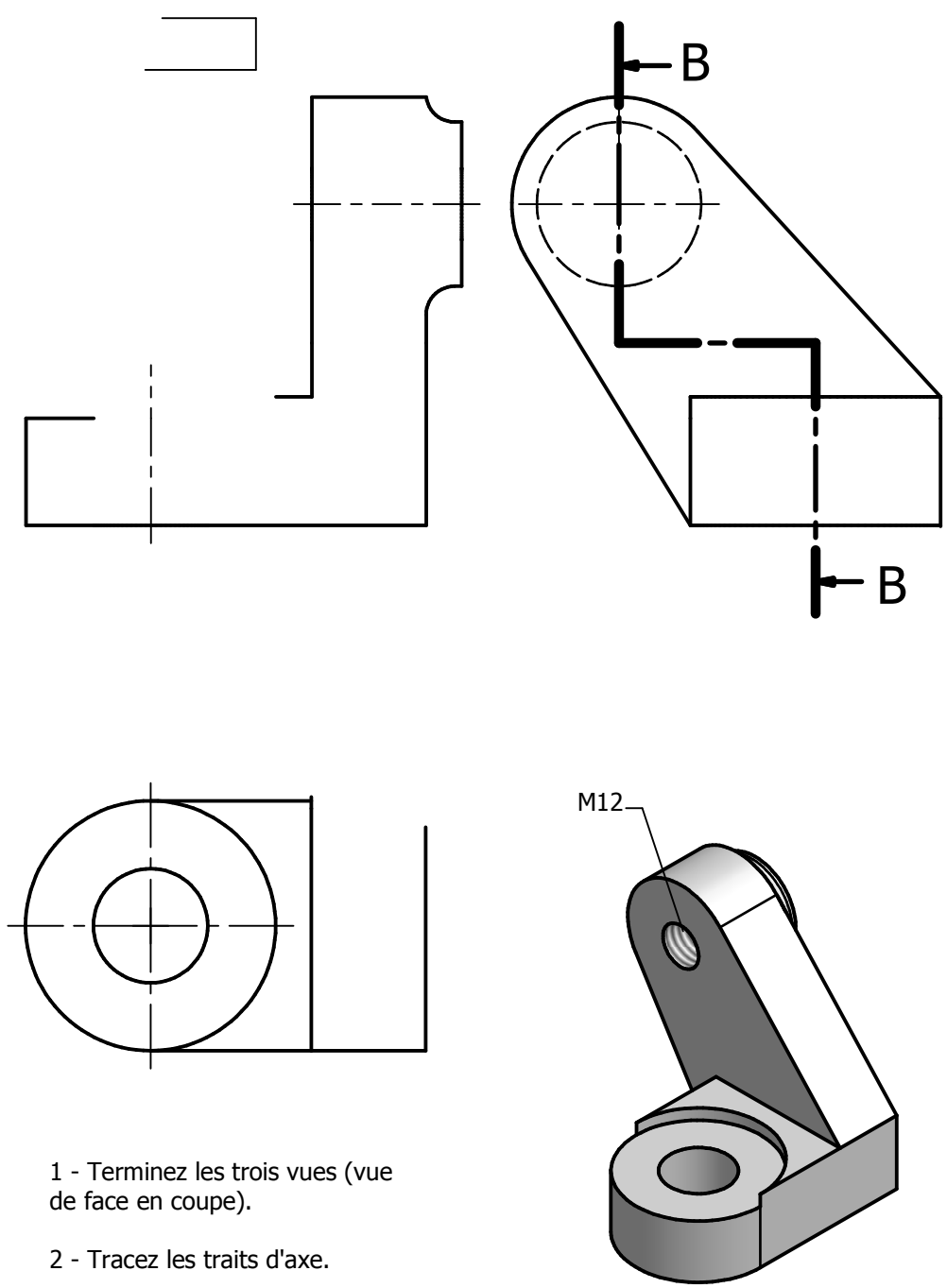

1 - Terminez les trois vues (vue
de face en coupe).

2 - Tracez les traits d'axe.