1 - Terminez les trois vues.

2 - Tracez les traits d'axe.

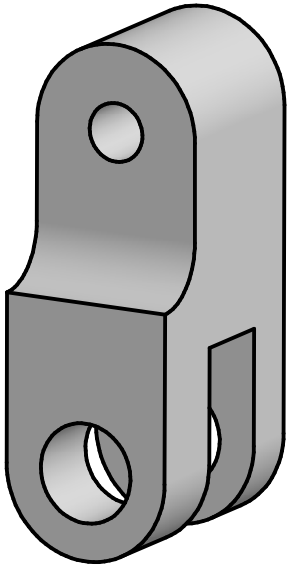

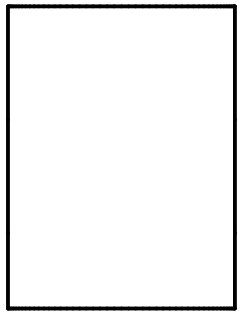

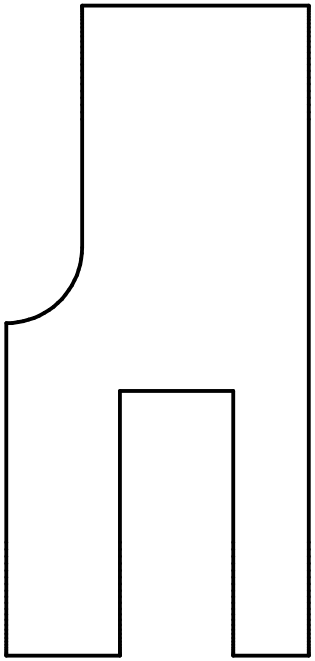

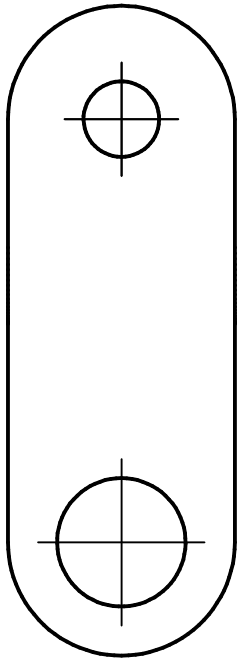

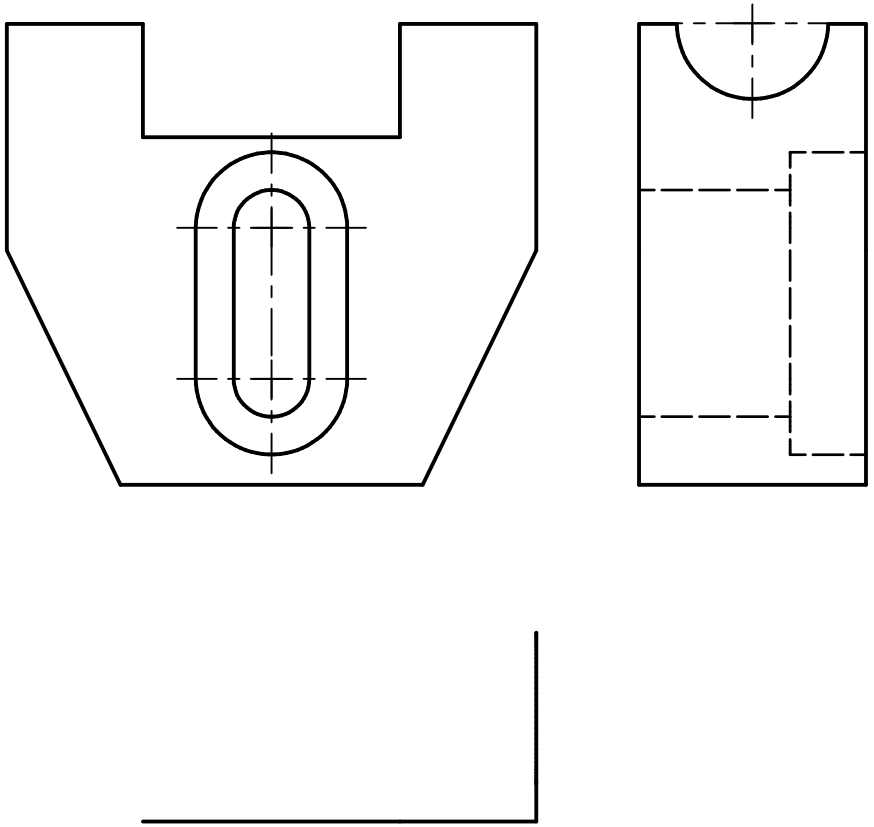

1 - Terminez les trois vues.

2 - Tracez les traits d'axe.
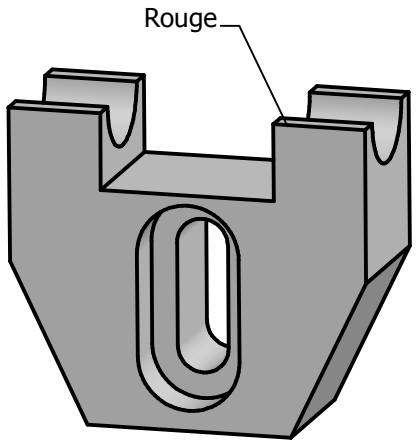
3 - Repassez en couleur l'arête repérée sur la perspective.